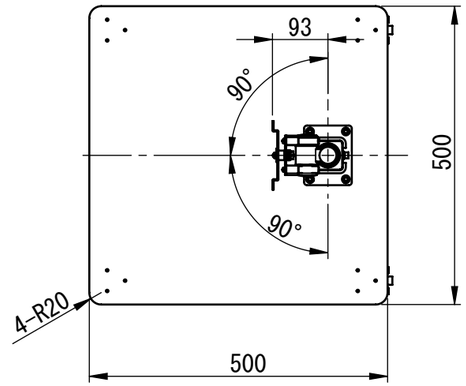

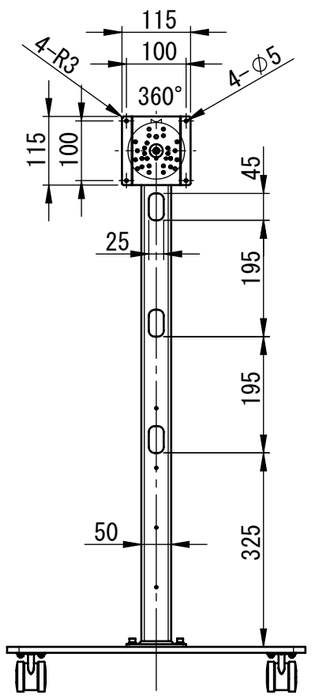

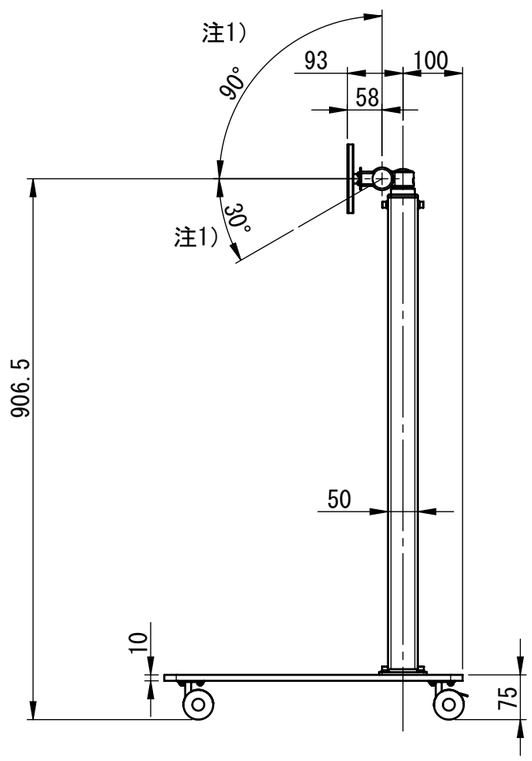

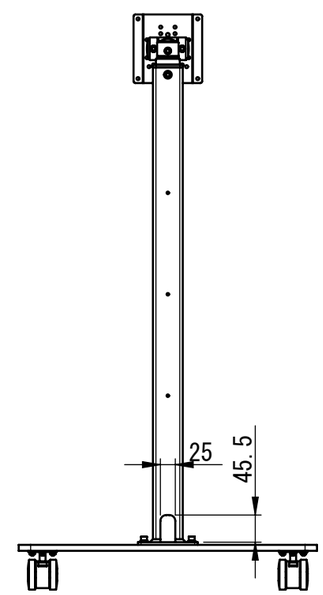

注1)チルト角度範囲は推奨使用範囲でありストッパーの規制はありません。

	NAME	DATE
DRAWN		
CHECKED		
ENG APPR.		
MFG APPR.		
Q.A.		

COMMENTS:

THIRD ANGLE PROJECTION

MATERIAL

FINISH

DO NOT SCALE DRAWING

ALPHATEC

TITLE:

AZ-701LG-9MP

SIZE	DWG. NO.	REV
A3		

SCALE: 1:10 | SHEET 1 OF 1