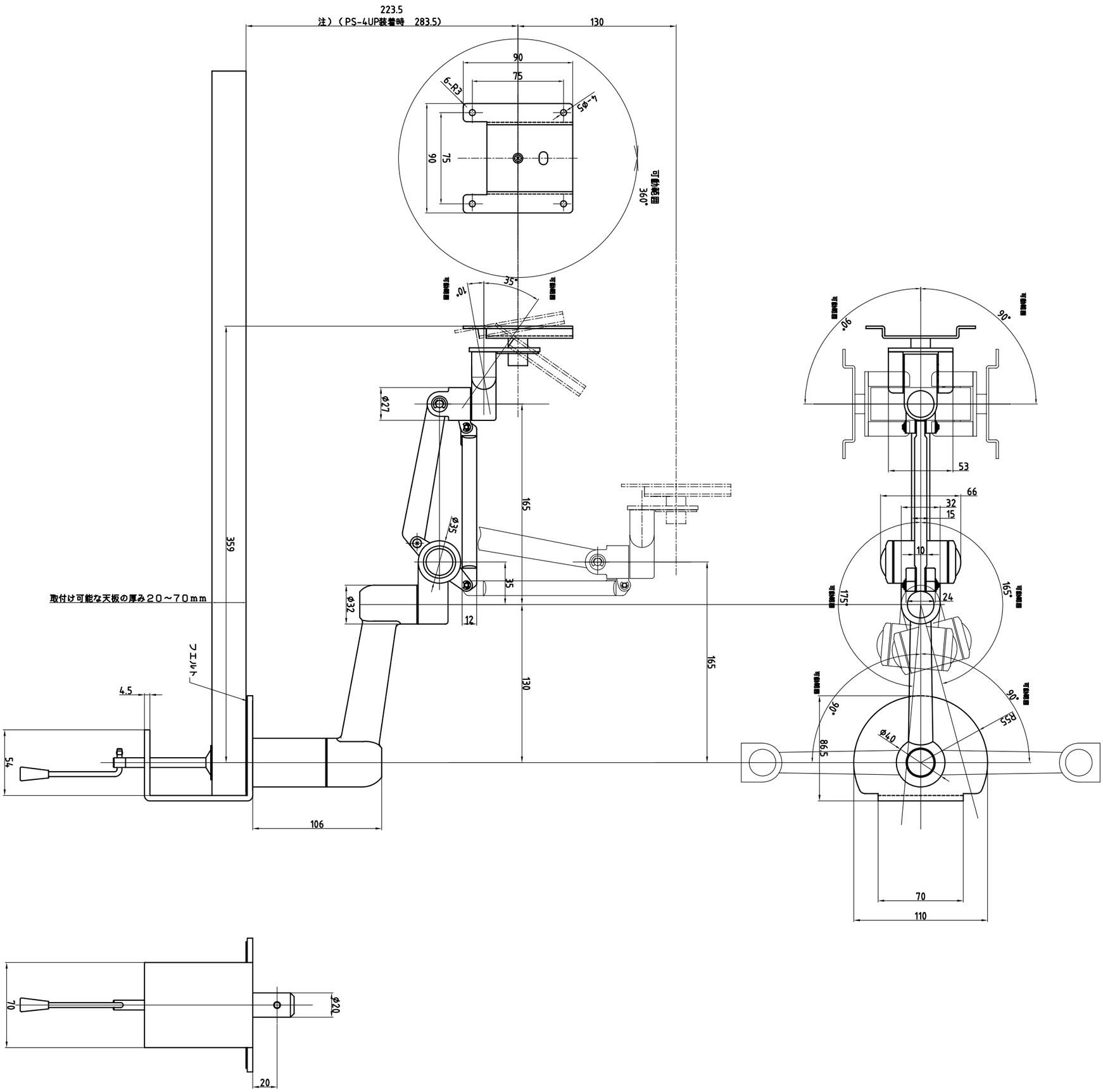
223.5
注）（PS-4UP装着時　283.5）
130
90
75
6-R3
4-φ5
可動範囲
360°
35°
70°
φ27
φ35
φ32
165
35
12
359
取付け可能な天板の厚み２０～７０mm
フエルト
4.5
54
130
165
106
53
66
32
15
10
24
175°
165°
90°
R55
φ40
86.5
70
110
φ20
20