ＰＡＦ０４ＲＵ
ＰＡＦ０４ＲＵ取付金具仕様　天吊金具
中間ﾊﾟｲﾌﾟ１６００mm

テレビの取付位置
チルト方向　０度　１０度　２０度
スイーベル方向　左右３０度
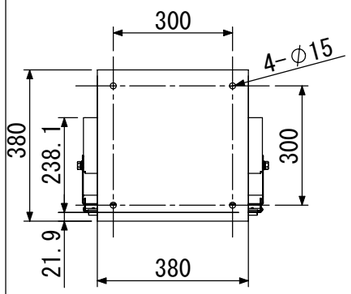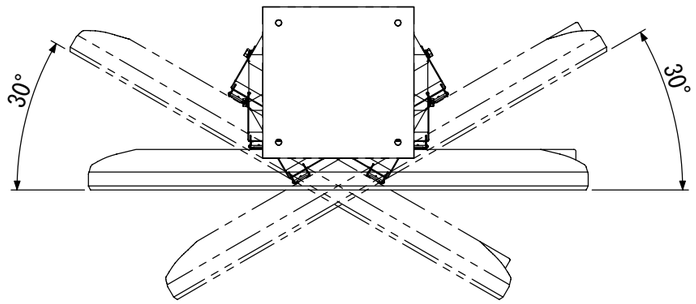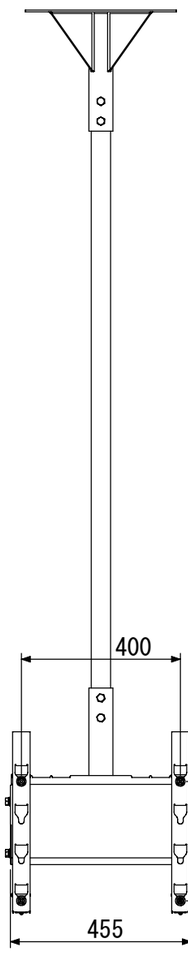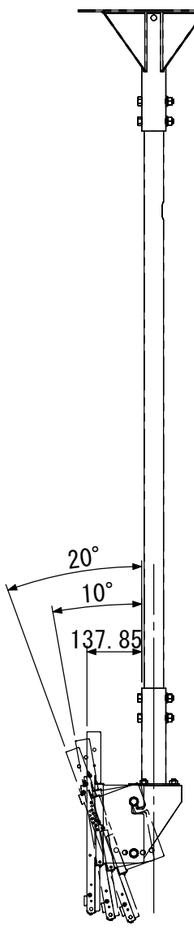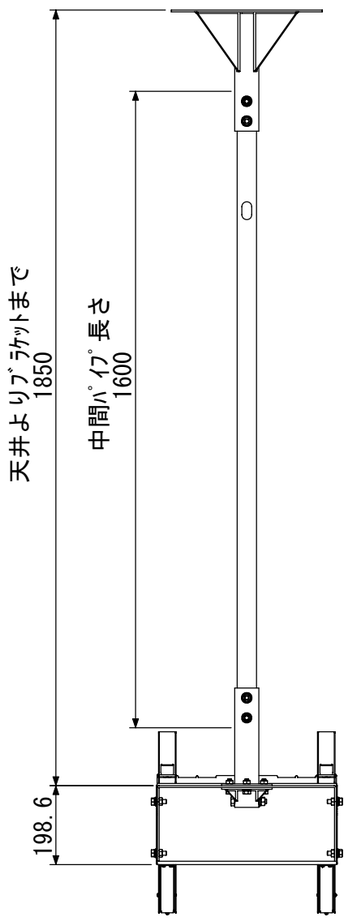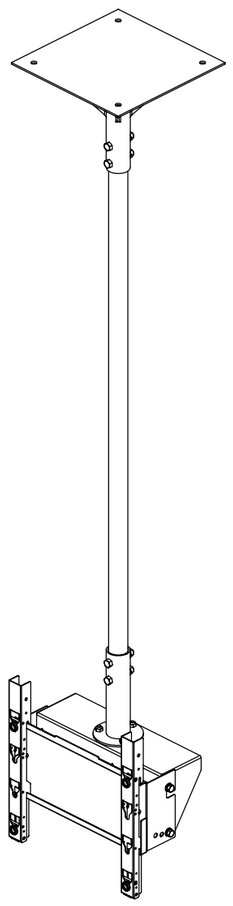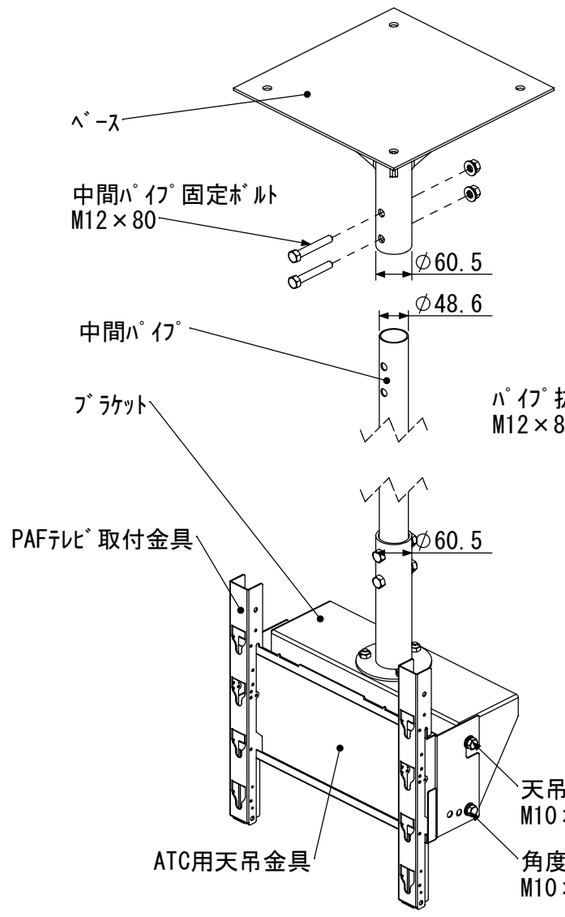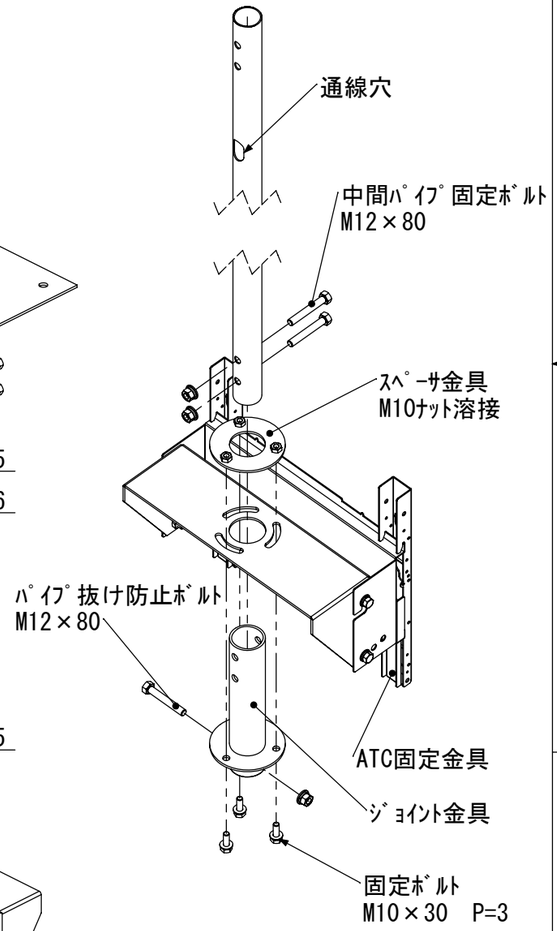
テレビ取付金具の取付寸法
200X100.200X200.200X300
400X100.400X200.400X300
０９／３／２４