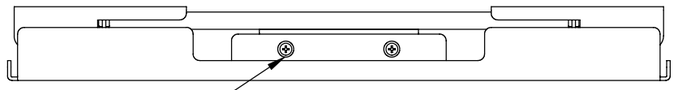

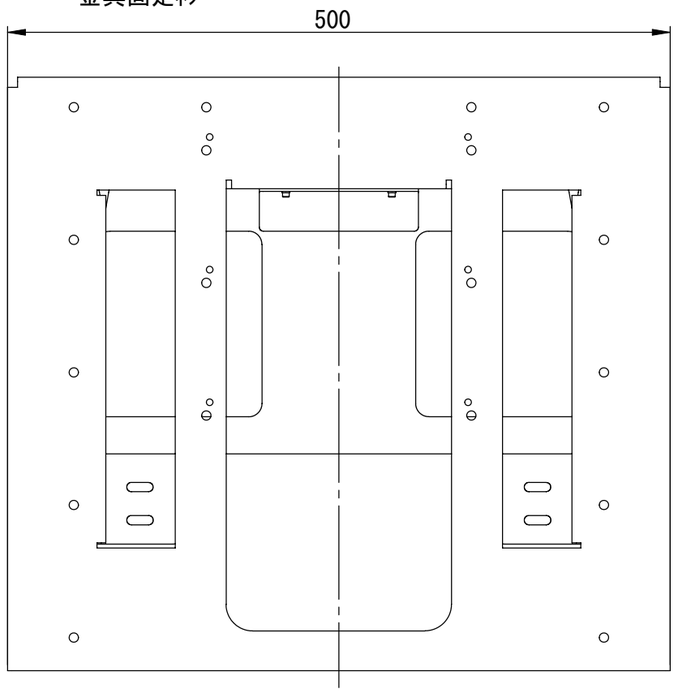

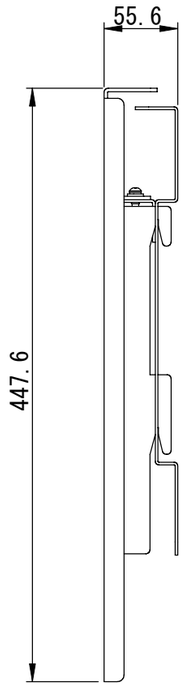

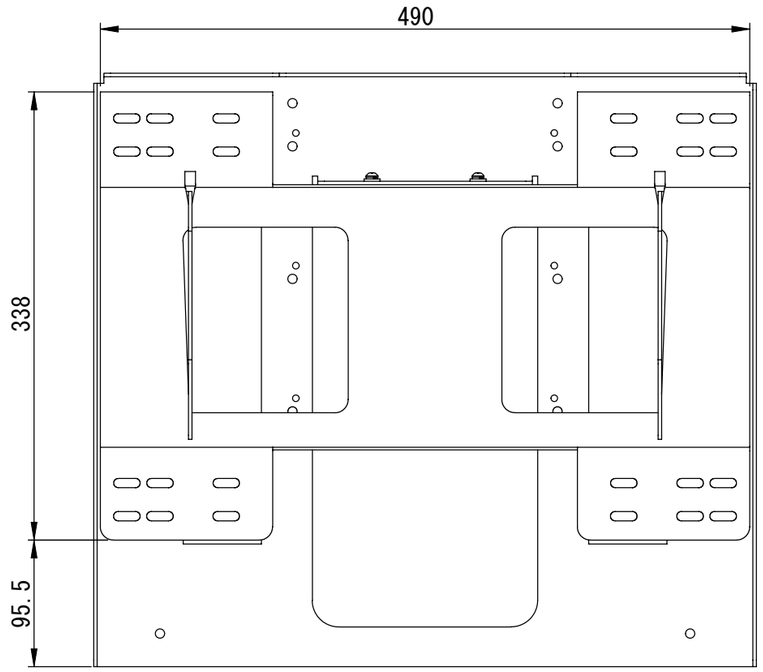

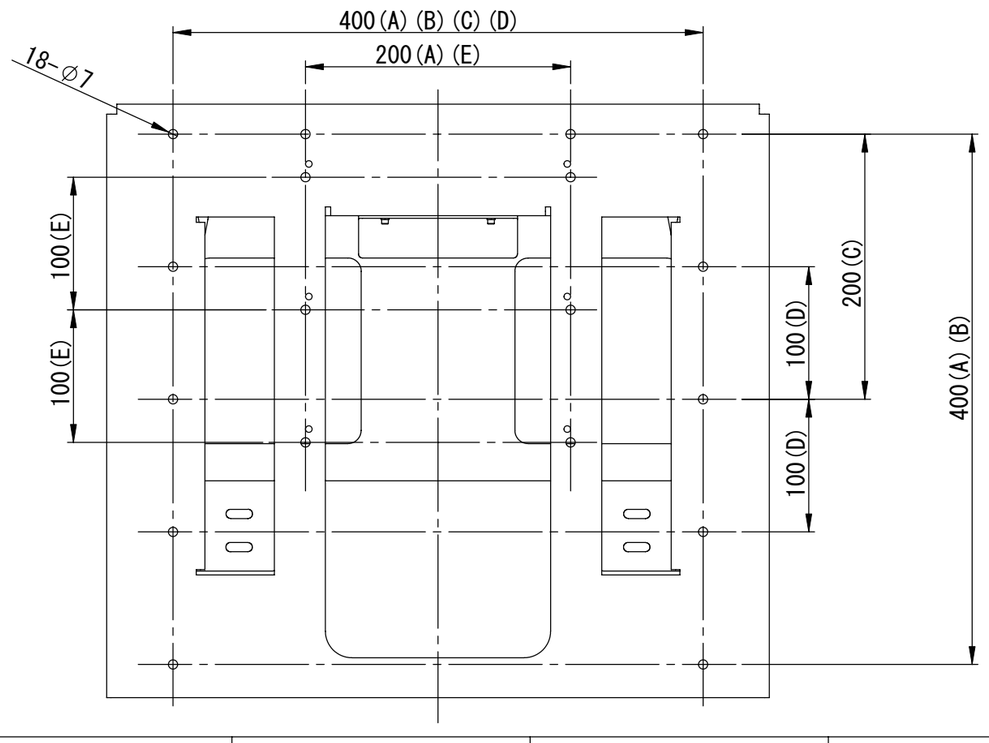

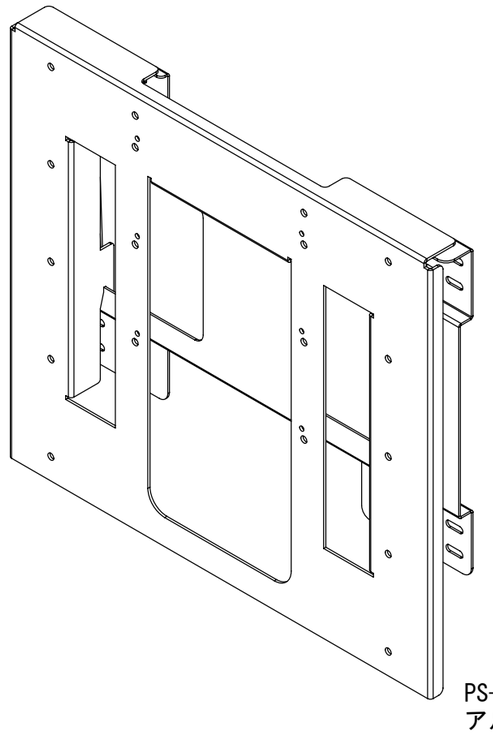

テレビを金具に取付ける穴の寸法
(A)４００×４００×２００　Ｍ６ネジ　６箇所
(B)４００×４００　Ｍ６ネジ　４箇所
(C)４００×２００　Ｍ６ネジ　４箇所
(D)４００×２００　Ｍ６ネジ　６箇所
(E)２００×２００　Ｍ６ネジ　６箇所

PS-6F-MK05RX
アルファーテック㈱